8

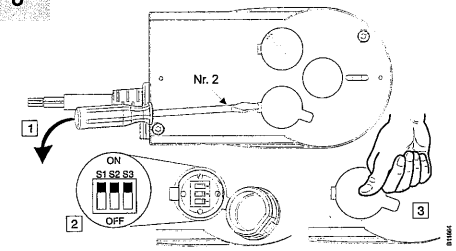

de Laufzeit für 90° Drehwinkel
fr Durée de la course pour un angle de 90°
en Running time for 90° angle
it Tempo di marcia per una rotazione di 90°
es Tiempo de recorrido para ángulo de 90°
sv Gångtid för 90° vinkel
nl Looptijd voor 90° draaihoek

	Y01955	M Y07552	M Y01962	
1 2 3	= %	lin	= %	120 s ± 4
1 2 3 On Off	= %	inv x^2	x^2	120 s ± 4
1 2 3 On Off	= %	inv = %	lin	120 s ± 4
1 2 3 On Off	= %	lin	= %	60 s ± 2
1 2 3 On Off	= %	inv x^2	x^2	60 s ± 2
1 2 3 On Off	= %	inv = %	lin	60 s ± 2
1 2 3 On Off	= %	lin	= %	35 s ± 1
1 2 3 On Off	= %	inv = %	lin	35 s ± 1

9

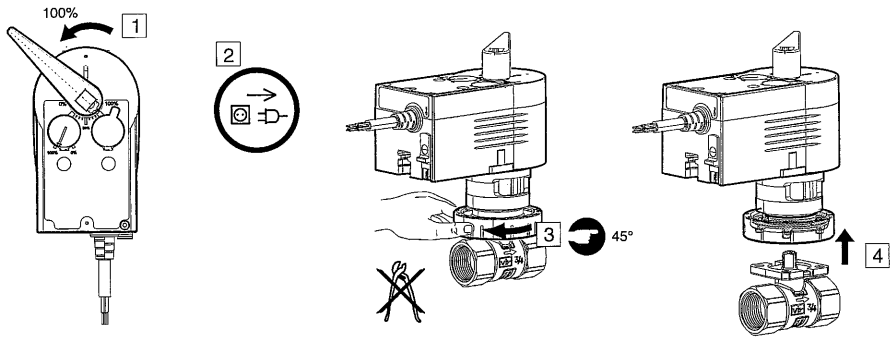

de Dokument aufbewahren
fr Ce document est à conserver
en Retain this document
it Conservare il documento
es Guardar el documento
sv Spara dokumenationen
nl Document bewaren

© VIR - Valvoindustria Ing.Rizzio s.p.a.
Via Circonvallazione, 10
13018 Valduggia (VC), Italy
Tel. 0039 0163 47891
Fax 0039 0163 47895

Printed in Switzerland

de Drehantrieb für Kugelhahn
fr Servomoteur rotatif pour vanne à boule
en Rotary actuator for ball valve
it Servomotore radiale per valvole a sfera
es Actuador rotativo para válvula de bola
sv Roterande ställdon för kulventil
nl Rotatieaandrijving voor kogelafsluiter

de Montagevorschrift
fr Instruction de montage
en Fitting instructions
it Intruzioni di montaggio
es Instrucciones de montaje
sv Monteringanvisning
nl Montagevoorschrift

KAM05F100.800
KAM15F120.800
KAM15F122.800
KAM15S132.800

de Installationsanweisung für die Fachkraft / Monteur
fr Conseils d'installation pour le spécialiste / monteur
en Guidelines for the technician / fitter
it Informazioni per il personale specializzato di montaggio
es Instrucciones para el especialista del ramo / montador
sv Installationsinstruktion för installatör / montör
nl Installatietip voor de vakman / monteur

de Für den Einsatz in üblicher Umgebung, 3K3 nach EN 60721. Verschmutzungsgrad II, Überspannungskategorie III, nach EN 60730.
fr Pour usage dans un environnement normal, 3K3 selon EN 60721. Degré de pollution II, catégorie surtension III selon EN 60730.
en For use in normal environments, 3K3 as per EN 60721. Pollution degree II, over voltage category III, as per EN 60730.
it Per impiego in ambiente usuale, 3K3 a norme EN 60721. Grado di insudiciamento II, categoria di sovratensione III, a norme EN 60730.
es Para el uso en ambiente normal, 3K3 según EN 60721. Grado de suciedad II, Categoria de altatensión III, según EN 60730.
sv För användning i normal miljö, 3K3 enligt EN 60721. Grad av nedsmutsningsgrad II, Överspänningskategori III, enligt EN 60730.
nl Voor toepassing in normale omgeving, 3K3 volgens EN 60721. Vervuilingsgraad II, Overspanningskategorie III, volgens EN 60730.

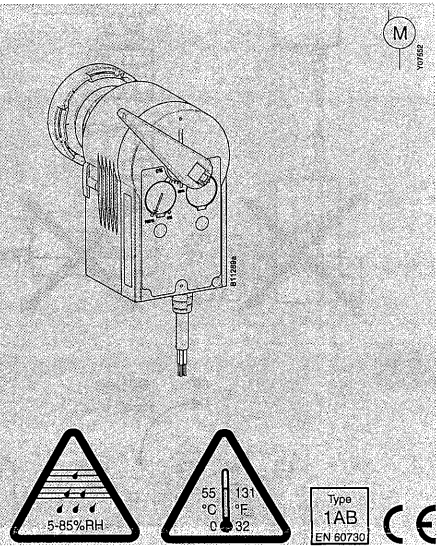

1

⚠ WARNUNG	Einsatz bei defektem Kabel verboten.
⚠ AVERTISSEMENT	Usage interdit avec câble défectueux.
⚠ WARNING	Do not use if the cable is defective.
⚠ AVVERTENZA	Impiego vietato nel caso di cavo danneggiato.
⚠ ADVERTENCIA	Está prohibido el uso con un cable defectuoso.
⚠ VARNING	Förbjuden att använda vid skadad kabel.
⚠ WAARSCHUWING	Gebruik bij defecte kabel verboden.

2

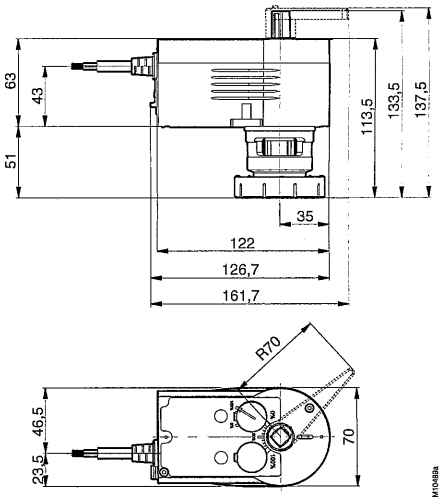

3

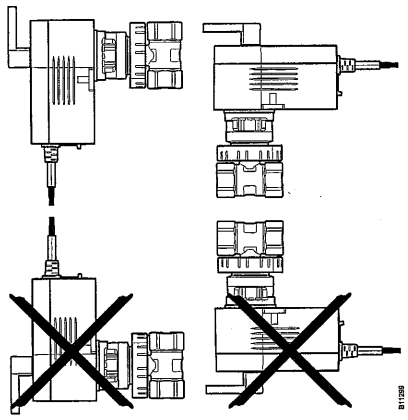

4

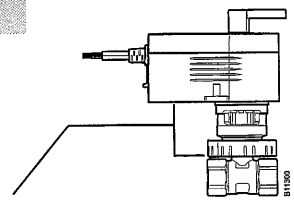

HINWEIS	Nicht isolieren und von Schmutz freihalten.
AVIS	Ne pas isoler, éviter les encrassements.
NOTICE	Do not insulate; keep free of dirt and contamination.
AVVISO	Non isolare e mantenere pulito.
AVISO	No aislar, mantener libre de suciedad y contaminación.
OBS !	Isolera ej och håll fritt från smuts.
LET OP	Niet isoleren en vrijhouden van vervuiling.

5.1

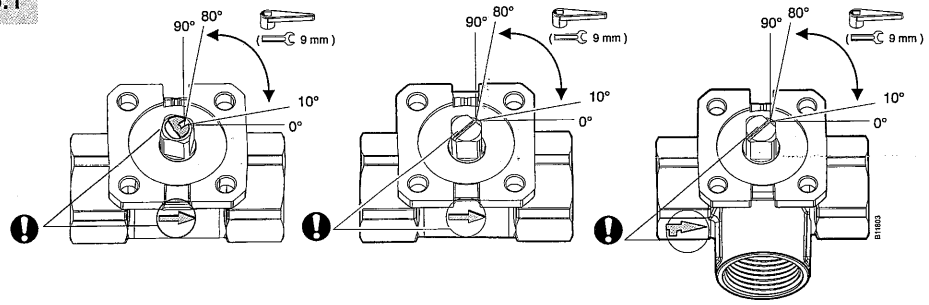

5.2

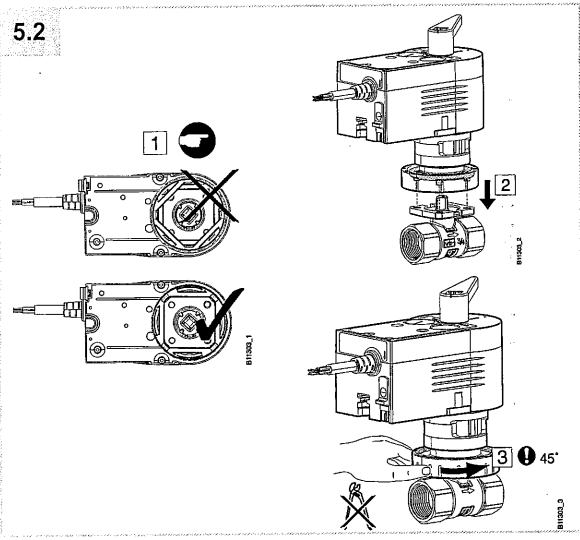

6a

de Automatik
fr Automatique
en Automatic
it Automatico
es Automático
sv Automatik
nl Automatisch

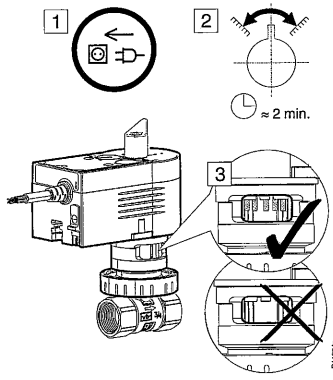

6b

de Manuell
fr Manuel
en Manual
it Manuale
es Manual
sv Manuell
nl Manueel

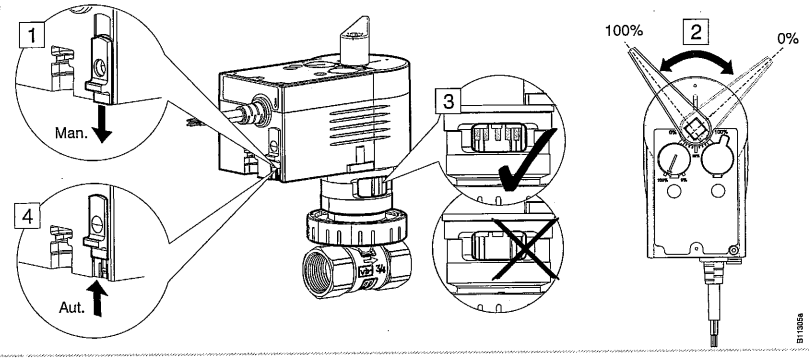

7a

KAM05F100.800
KAM15F120.800
KAM15F122.800

IP54 EN60529

BU	BN	BK
blau	braun	schwarz
bleu	brun	noir
blue	brown	black
azzuro	marrone	nero
azul	marrón	negro
blå	brun	svart
blauw	bruin	zwart

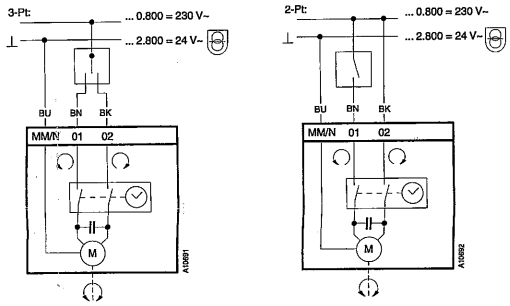

7b

KAM15S132.800

Software A EN 60730

IP54 EN60529
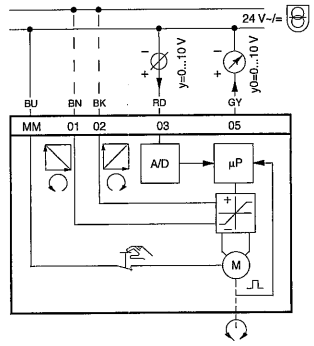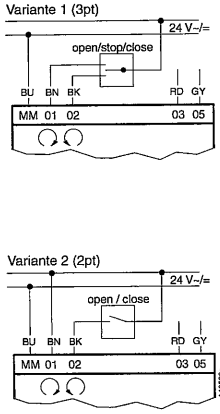
BU	BN	BK	RD	GY
blau	braun	schwarz	rot	grau
bleu	brun	noir	rouge	gris
blue	brown	black	red	grey
azzuro	marrone	nero	rosso	grigio
azul	marrón	negro	rojo	gris
blå	brun	svart	röd	grå
blauw	bruin	zwart	rood	grijs